ACCESORIOS
CHEVROLET TAHOE 2024

HAZ CLIC EN CADA BOTÓN Y CONÓCELOS.

- EXTERIOR
- INTERIOR
- ELECTRÓNICOS
- PERFORMANCE
- PRODUCTOS PARA CAJUELA
- PRODUCTOS PARA CARGA EXTERIOR
- RINES
- SISTEMA DE REMOLQUE
- SEGURIDAD Y PROTECCIÓN

CHEVROLET | FAMILIA SUV SIGUE CRECIENDO

EXTERIOR

MENÚ

Portaplacas

NP 93754298

0.1 HR
INSTALACIÓN

LOCAL
ENVÍO

TODAS LAS VERSIONES

Barras de techo negras

NP 87855062

0.2 HR
INSTALACIÓN

LOCAL
ENVÍO

TODAS LAS VERSIONES

Calcomanía para cofre

NP 85581001

0.3 HR
INSTALACIÓN

LOCAL
ENVÍO

TODAS LAS VERSIONES

Cubierta de espejo en cromo

NP 84703354

0.8 HR
INSTALACIÓN

LOCAL
ENVÍO

TODAS LAS VERSIONES

Cubierta de espejo en negro

NP 84703355

0.8 HR
INSTALACIÓN

LOCAL
ENVÍO

TODAS LAS VERSIONES

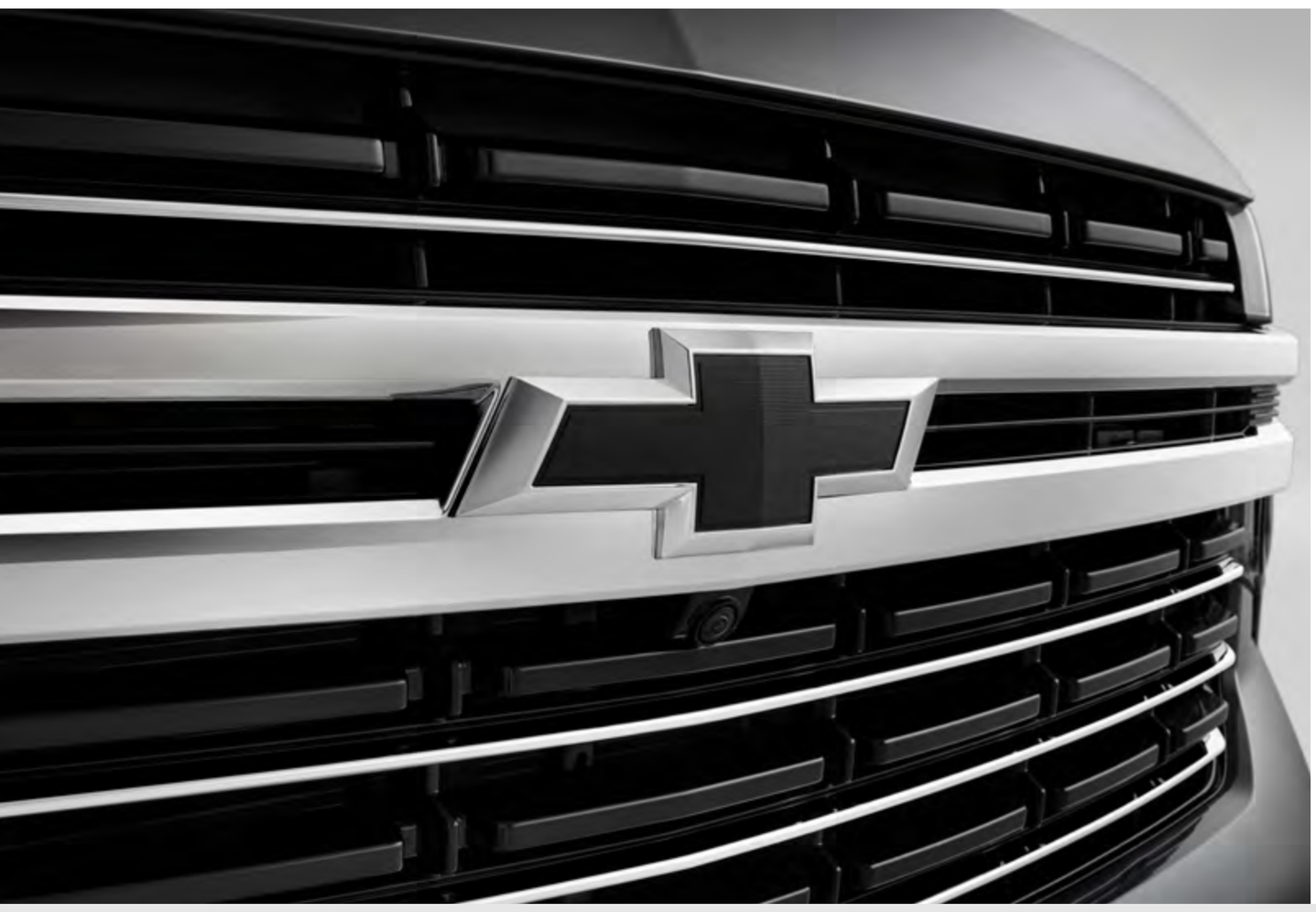

Emblema Chevrolet en negro

NP 84832382

0.3 HR
INSTALACIÓN

LOCAL
ENVÍO

TODAS LAS VERSIONES

Emblema Tahoe en negro

NP 85593458

0.7 HR
INSTALACIÓN

LOCAL
ENVÍO

TODAS LAS VERSIONES

Emblemas “High Country”, “Duramax”, “Premier” en negro

NP 84719528

1.1 HR
INSTALACIÓN

LOCAL
ENVÍO

HIGH COUNTRY

Loderas delanteras moldeadas en negro

NP 84433550

0.5 HR
INSTALACIÓN

LOCAL
ENVÍO

LT, RST Y Z71

Loderas traseras moldeadas en negro

NP 84938120

0.5 HR
INSTALACIÓN

LOCAL
ENVÍO

LT, RST Y Z71

Parrilla negra con letras Chevrolet

NP 86820490

1.4 HR
INSTALACIÓN

LOCAL
ENVÍO

LT Y RST

INTERIOR

MENÚ

Kit de mascotas

NP 93754051

1 HR
INSTALACIÓN

LOCAL
ENVÍO

TODAS LAS VERSIONES

Cinturón de fijación y pechera

NP 93754053

0.2 HR
INSTALACIÓN

LOCAL
ENVÍO

TODAS LAS VERSIONES

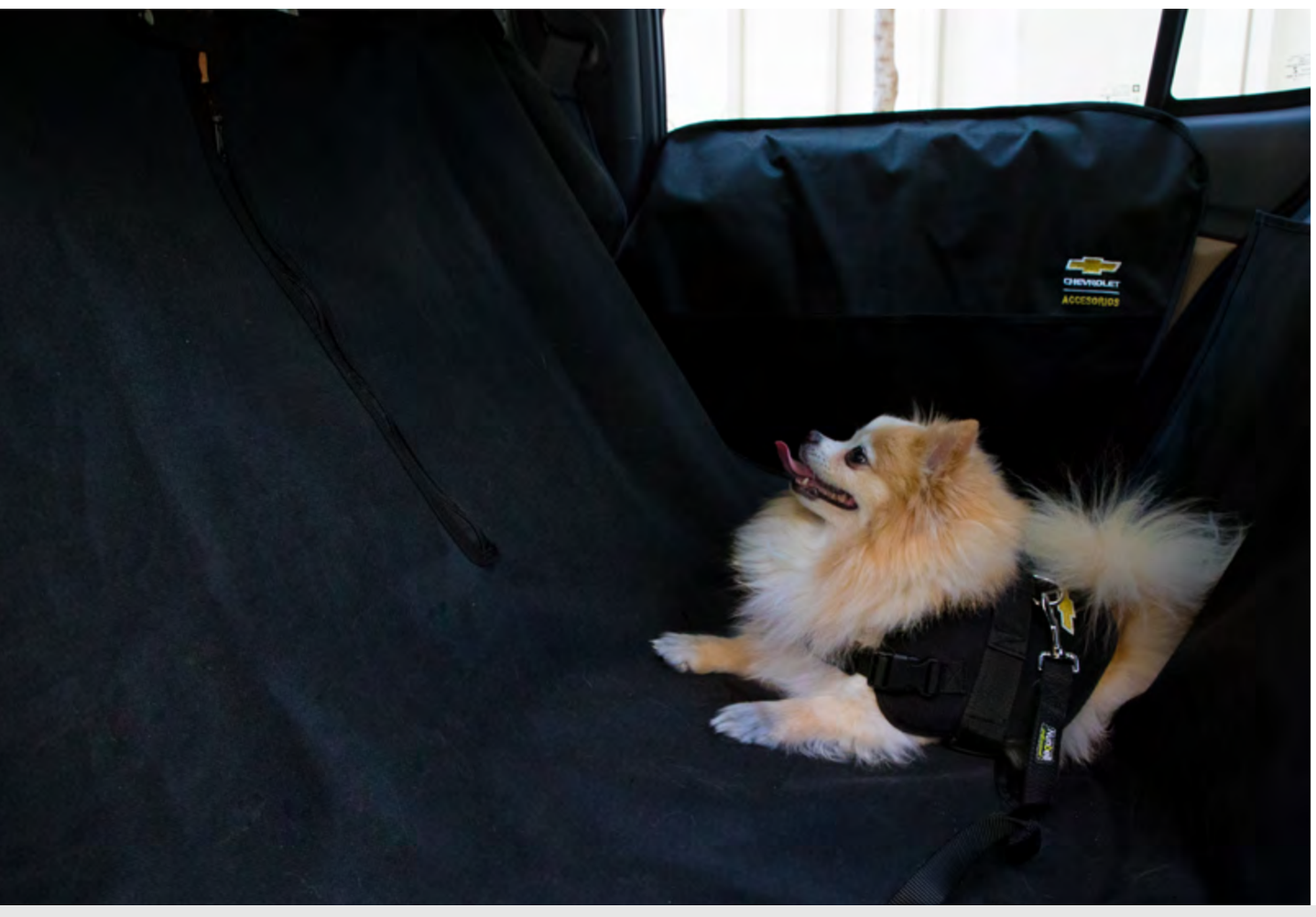

Cubierta de asientos traseros

NP 93754052

0.2 HR
INSTALACIÓN

LOCAL
ENVÍO

TODAS LAS VERSIONES

Protector interior de puertas

NP 93754055

0.3 HR
INSTALACIÓN

LOCAL
ENVÍO

TODAS LAS VERSIONES

Barrera para asiento delantero de malla

NP 93754054

0.3 HR
INSTALACIÓN

LOCAL
ENVÍO

TODAS LAS VERSIONES

Compartimento de seguridad para consola

NP 84404148

0.1 HR
INSTALACIÓN

LOCAL
ENVÍO

TODAS LAS VERSIONES

Cubierta de pedal deportiva

NP 84712883

0.4 HR
INSTALACIÓN

LOCAL
ENVÍO

TODAS LAS VERSIONES

Tapete de vinil para la 1.ª fila en café oscuro

NP 84701520

0.1 HR
INSTALACIÓN

LOCAL
ENVÍO

TODAS LAS VERSIONES

Tapete de vinil para la 1.ª fila en negro

NP 84503126

0.1 HR
INSTALACIÓN

LOCAL
ENVÍO

TODAS LAS VERSIONES

Tapete de vinil para la 2.ª fila en café oscuro

NP 84701535

0.1 HR
INSTALACIÓN

LOCAL
ENVÍO

TODAS LAS VERSIONES

Tapete de vinil para la 2.ª fila en negro

NP 84503157

0.1 HR
INSTALACIÓN

LOCAL
ENVÍO

TODAS LAS VERSIONES

Tapete de vinil rígido para la 1.ª fila en café oscuro

NP 84646686

0.1 HR
INSTALACIÓN

LOCAL
ENVÍO

TODAS LAS VERSIONES

Tapete de vinil rígido para la 1.ª fila en negro

NP 84646685

0.1 HR
INSTALACIÓN

LOCAL
ENVÍO

TODAS LAS VERSIONES

Tapete de vinil rígido para la 1.ª fila en negro con emblema Chevrolet plateado

NP 84776598

0.1 HR
INSTALACIÓN

LOCAL
ENVÍO

TODAS LAS VERSIONES

Tapete de vinil rígido para la 2.ª fila en café oscuro

NP 84646721

0.1 HR
INSTALACIÓN

LOCAL
ENVÍO

TODAS LAS VERSIONES

Tapete de vinil rígido para la 2.ª fila en negro

NP 84646720

0.1 HR
INSTALACIÓN

LOCAL
ENVÍO

LT, RST Y ZR2

Tapete de vinil rígido para la 3.ª fila en café oscuro (modelos con asiento de banca)

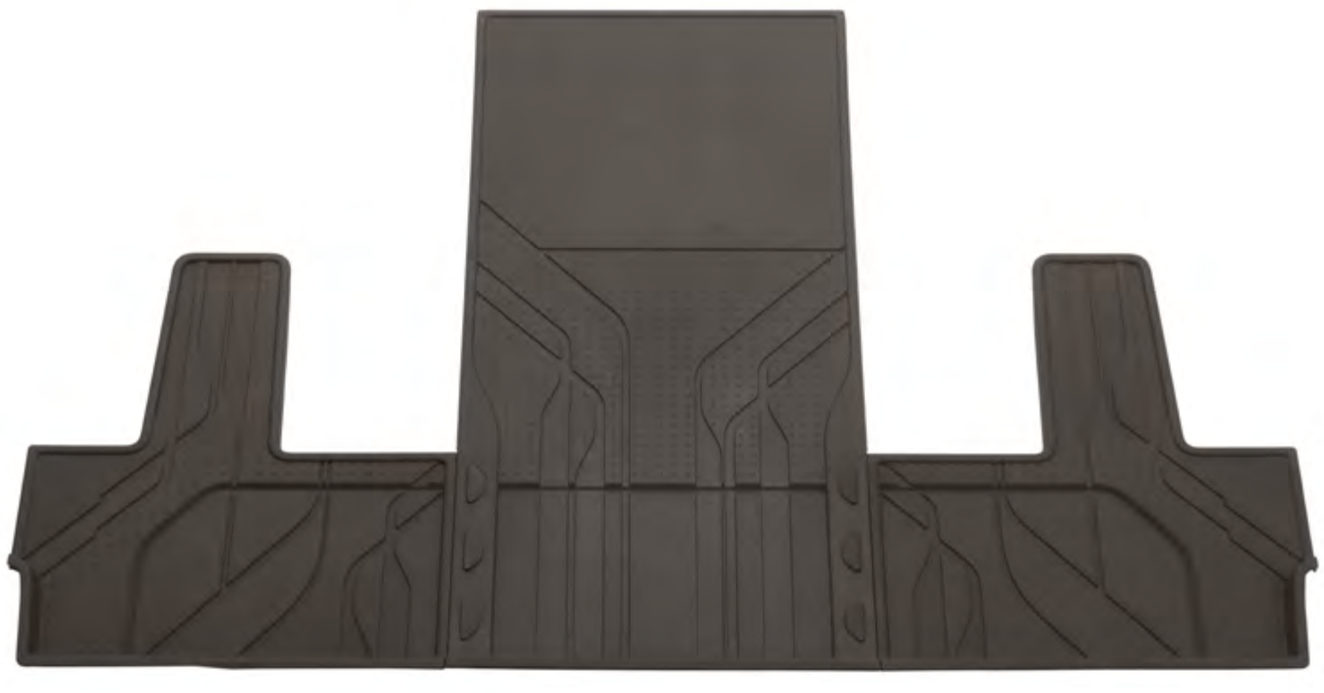

NP 84646756

0.1 HR
INSTALACIÓN

LOCAL
ENVÍO

LT, RST Y Z71

Tapete de vinil rígido para la 3.ª fila en negro (modelos con asientos de banca)

NP 84646755

0.5 HR
INSTALACIÓN

LOCAL
ENVÍO

LT, RST Y Z71

Tapete de vinil rígido para la 3.ª fila en negro (modelos con asientos de capitán)

NP 84646735

0.1 HR
INSTALACIÓN

LOCAL
ENVÍO

HIGH COUNTRY

ELECTRÓNICOS

MENU

Emblema Chevrolet iluminado en negro

NP 85143904

1 HR
INSTALACIÓN

LOCAL
ENVÍO

TODAS LAS VERSIONES

Proyector de logo para espejos

NP 84408372

0.1 HR
INSTALACIÓN

LOCAL
ENVÍO

LT Y RST

Punta de escape de 3.6L o 5.3L en negro cromado con logotipo Chevrolet

NP 84513870

0.1 HR
INSTALACIÓN

LOCAL
ENVÍO

LT Y RST

Punta de escape sencilla de 5.3L de fibra de carbón

NP 84513857

0.1 HR
INSTALACIÓN

LOCAL
ENVÍO

LT Y RST

Punta de escape sencilla de 5.3L en acabado pulido con logo Chevrolet

NP 84439200

0.1 HR
INSTALACIÓN

LOCAL
ENVÍO

LT Y RST

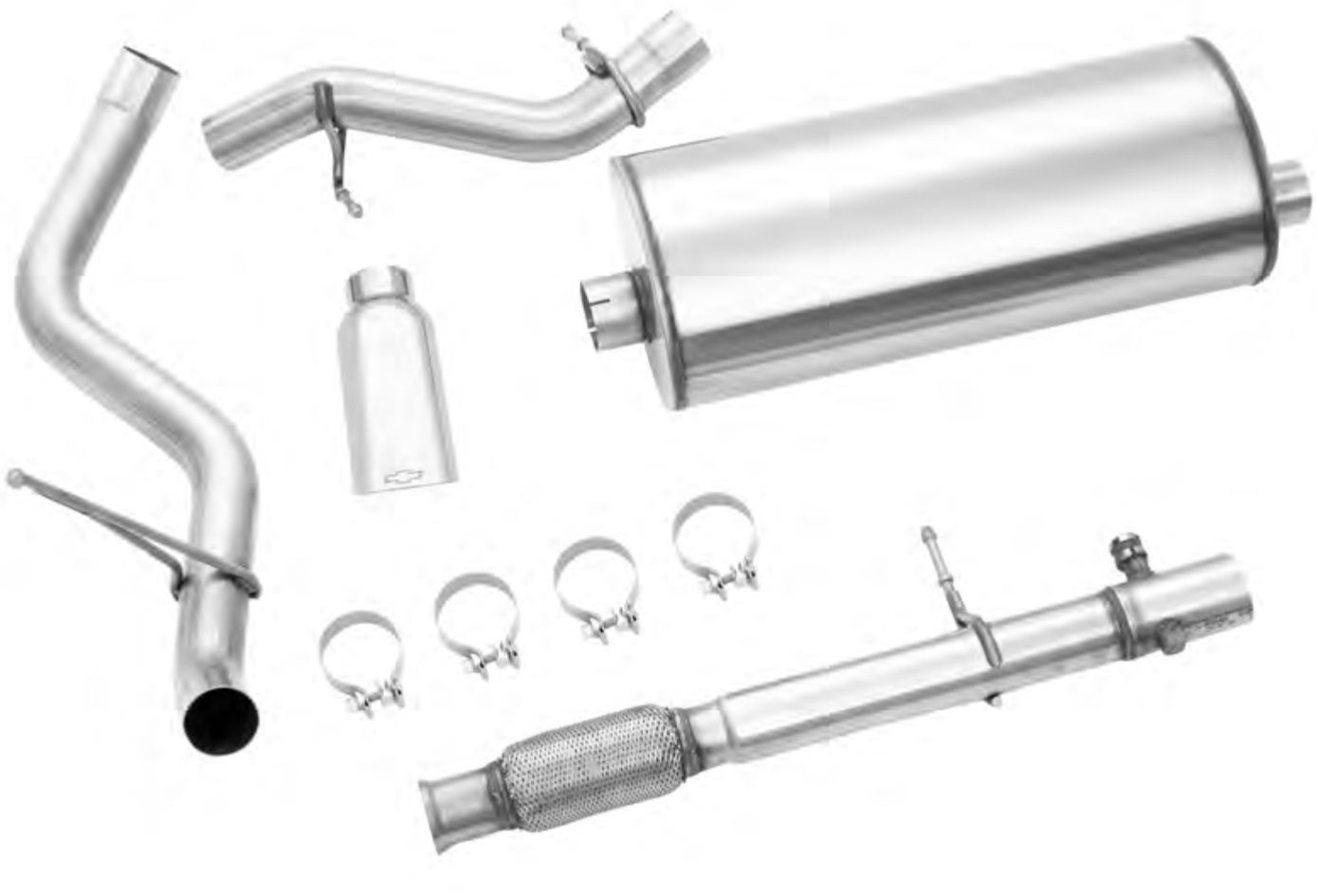

Sistema de escape de 5.3L salida única con punta cromada

NP 84460753

0.7 HR
INSTALACIÓN

LOCAL
ENVÍO

LT Y RST

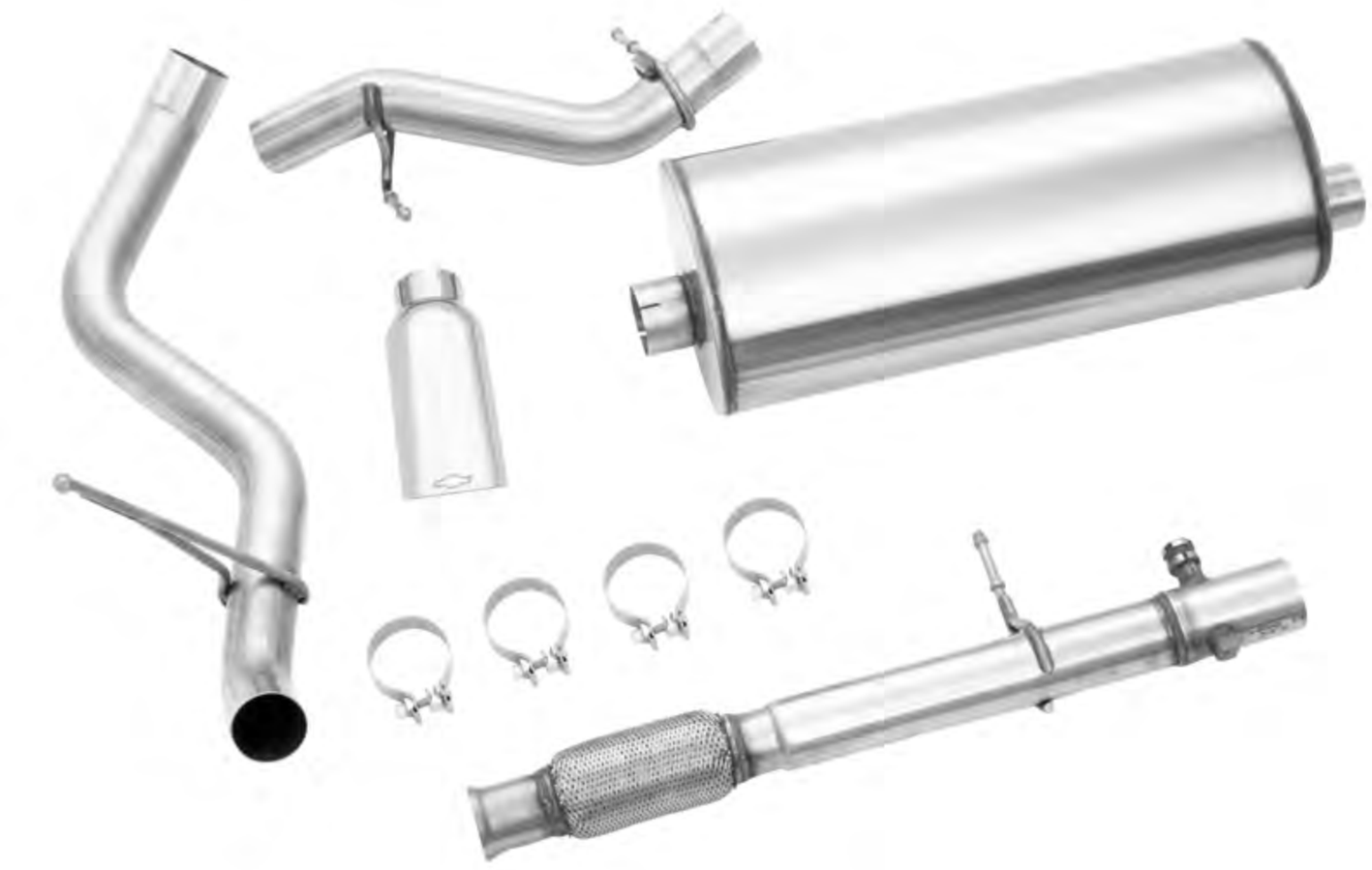

Sistema de escape de 6.2L doble salida

NP 84888292

1.6 HR
INSTALACIÓN

LOCAL
ENVÍO

Z71 Y HC

Sistema de frenado frontal Brembo en rojo

NP 85138043

2 HR
INSTALACIÓN

LOCAL
ENVÍO

TODAS LAS VERSIONES

Sistema de frenado trasero de alto rendimiento en rojo

NP 84436255

1.2 HR
INSTALACIÓN

LOCAL
ENVÍO

TODAS LAS VERSIONES

PRODUCTOS PARA CAJUELA

MENÚ

Red de carga vertical con logo Chevrolet

NP 84444362

0.1 HR
INSTALACIÓN

LOCAL
ENVÍO

TODAS LAS VERSIONES

Red de carga vertical

NP 84050683

0.1 HR
INSTALACIÓN

LOCAL
ENVÍO

TODAS LAS VERSIONES

Organizador de cajuela en negro con logo Chevrolet

NP 85543592

0 HR
INSTALACIÓN

LOCAL
ENVÍO

TODAS LAS VERSIONES

Sombra de seguridad para area de carga en café oscuro

NP 84390977

0.1 HR
INSTALACIÓN

LOCAL
ENVÍO

TODAS LAS VERSIONES

Sombra de seguridad para area de carga en negro

NP 84390976

0.1 HR
INSTALACIÓN

LOCAL
ENVÍO

TODAS LAS VERSIONES

Tapate de vinil rígido en café oscuro con logo Chevrolet

NP 85539119

0.1 HR
INSTALACIÓN

LOCAL
ENVÍO

TODAS LAS VERSIONES

Tapete de alfombra en negro con organizadores integrados

NP 84958042

0.1 HR
INSTALACIÓN

LOCAL
ENVÍO

TODAS LAS VERSIONES

Tapete de vinil rígido cubierta extendida en negro con logotipo Chevrolet

NP 85539118

0.1 HR
INSTALACIÓN

LOCAL
ENVÍO

TODAS LAS VERSIONES

PRODUCTOS PARA CARGA EXTERIOR

MENÚ

Canastilla 129x99cm

NP 93754306

0.4 HR
INSTALACIÓN

LOCAL
ENVÍO

TODAS LAS VERSIONES

Canastilla 159x99cm

NP 93754307

0.4 HR
INSTALACIÓN

LOCAL
ENVÍO

TODAS LAS VERSIONES

Concha portaequipaje 320L

NP 93754303

0.2 HR
INSTALACIÓN

LOCAL
ENVÍO

TODAS LAS VERSIONES

Concha portaequipaje 450L

NP 93754304

0.2 HR
INSTALACIÓN

LOCAL
ENVÍO

TODAS LAS VERSIONES

Concha portaequipaje 520L

NP 93754305

0.2 HR
INSTALACIÓN

LOCAL
ENVÍO

TODAS LAS VERSIONES

Portabicicletas

NP 93754324

0.4 HR
INSTALACIÓN

LOCAL
ENVÍO

TODAS LAS VERSIONES

Red de carga 1.25m

NP 93754325

0 HR
INSTALACIÓN

LOCAL
ENVÍO

TODAS LAS VERSIONES

Red de carga 1.40m

NP 93754326

0 HR
INSTALACIÓN

LOCAL
ENVÍO

TODAS LAS VERSIONES

Portabiciletas de tirón

NP 93754264

0.4 HR
INSTALACIÓN

LOCAL
ENVÍO

TODAS LAS VERSIONES

RINES

MENÚ

Tapones para válvula de llanta

NP 93754299

0.1 HR
INSTALACIÓN

LOCAL
ENVÍO

TODAS LAS VERSIONES

Birlos cromados

NP 85105298

0.4 HR
INSTALACIÓN

LOCAL
ENVÍO

TODAS LAS VERSIONES

Birlos negros (24 piezas)

NP 85105297

0.2 HR
INSTALACIÓN

LOCAL
ENVÍO

TODAS LAS VERSIONES

Centro de rin en aluminio con logo dorado

NP 19301595

0.1 HR
INSTALACIÓN

LOCAL
ENVÍO

TODAS LAS VERSIONES

Centro de rin negro con logo Chevrolet en dorado

NP 84375184

0.1 HR
INSTALACIÓN

LOCAL
ENVÍO

TODAS LAS VERSIONES

Centro de rin negro con logo Chevrolet en negro

NP 84388541

0.1 HR
INSTALACIÓN

LOCAL
ENVÍO

TODAS LAS VERSIONES

Centro de rin plateado brillante con logo Chevrolet en dorado

NP 19301597

0.1 HR
INSTALACIÓN

LOCAL
ENVÍO

TODAS LAS VERSIONES

Centro de rin plateado con logo Chevrolet plateado

NP 19301593

0.4 HR
INSTALACIÓN

LOCAL
ENVÍO

TODAS LAS VERSIONES

Monitor de presión de llantas

NP 84991144

0.1 HR
INSTALACIÓN

LOCAL
ENVÍO

TODAS LAS VERSIONES

Rin de 22” en negro con insertos en aluminio de 5 brazos

NP 84582669

0.4 HR
INSTALACIÓN

LOCAL
ENVÍO

RST Y HC

Rin de aluminio 22” cromado con 6 brazos (diseño 1)

NP 84453001

0.4 HR
INSTALACIÓN

LOCAL
ENVÍO

RST Y HC

Rin de aluminio 22” en negro brillante de 5 brazos

NP 84799395

0.4 HR
INSTALACIÓN

LOCAL
ENVÍO

RST Y HC

Rin de aluminio 22” en negro con detalles en plata de 6 brazos

NP 84799390

0.4 HR
INSTALACIÓN

LOCAL
ENVÍO

RST Y HC

Rin de aluminio 22” en negro de 6 brazos

NP 84802386

0.4 HR
INSTALACIÓN

LOCAL
ENVÍO

RST Y HC

Rin de aluminio de 20” en negro de 6 brazos

NP 84582671

0.4 HR
INSTALACIÓN

LOCAL
ENVÍO

LT Y Z71

Rin de aluminio de 22” cromado de 6 brazos (diseño 1)

NP 84802385

0.4 HR
INSTALACIÓN

LOCAL
ENVÍO

RST Y HC

Rin de aluminio de 22” cromado de 6 brazos

NP 84802384

0.4 HR
INSTALACIÓN

LOCAL
ENVÍO

RST Y HC

Rin de aluminio de 22” cromado de 6 brazos (diseño 3)

NP 84799388

0.4 HR
INSTALACIÓN

LOCAL
ENVÍO

RST Y HC

SISTEMA DE REMOLQUE

MENU

Arnés de remolque

NP 12497781

0 HR
INSTALACIÓN

LOCAL
ENVÍO

TODAS LAS VERSIONES

SEGURIDAD Y PROTECCIÓN

MENÚ

Birlos de seguridad

NP 93753767

0.4 HR
INSTALACIÓN

LOCAL
ENVÍO

TODAS LAS VERSIONES

Película de seguridad transparente

NP 19161096

2.5 HR
INSTALACIÓN

LOCAL
ENVÍO

TODAS LAS VERSIONES

Película de seguridad y control solar CS15

NP 19186110

2.5 HR
INSTALACIÓN

LOCAL
ENVÍO

TODAS LAS VERSIONES

Película de seguridad y control solar CS35

NP 19161094

2.5 HR
INSTALACIÓN

LOCAL
ENVÍO

TODAS LAS VERSIONES

Película de seguridad y control solar CS50

NP 19161095

2.5 HR
INSTALACIÓN

LOCAL
ENVÍO

TODAS LAS VERSIONES

Cinta de protección de pintura para filos de puerta (30 metros)

NP 93754006

2.5 HR
INSTALACIÓN

LOCAL
ENVÍO

TODAS LAS VERSIONES

Rollo de protección de pintura (30 metros)

NP 93754007

2.5 HR
INSTALACIÓN

LOCAL
ENVÍO

TODAS LAS VERSIONES

Extintor (4 piezas)

NP 93754096

0 HR
INSTALACIÓN

SHIP DIRECT
ENVÍO

TODAS LAS VERSIONES

Kit de emergencia básico

NP 93754094

0 HR
INSTALACIÓN

SHIP DIRECT
ENVÍO

TODAS LAS VERSIONES

Kit de emergencia premium

NP 93754095

2.5 HR
INSTALACIÓN

SHIP DIRECT
ENVÍO

TODAS LAS VERSIONES

Base de silla de bebé

NP 52160581

0 HR
INSTALACIÓN

LOCAL
ENVÍO

TODAS LAS VERSIONES

Silla de bebé

NP 52157160

0 HR
INSTALACIÓN

LOCAL
ENVÍO

TODAS LAS VERSIONES

Birlos de seguridad cromados

NP 85548789

0.1 HR
INSTALACIÓN

LOCAL
ENVÍO

TODAS LAS VERSIONES

Kit birlos y birlos de seguridad en negro

NP 85105299

0.4 HR
INSTALACIÓN

LOCAL
ENVÍO

TODAS LAS VERSIONES

Triángulo reflector

NP 22745654

0 HR
INSTALACIÓN

LOCAL
ENVÍO

TODAS LAS VERSIONES

ACCESORIOS CHEVROLET TAHOE 2024

MENÚ

3 AÑOS DE GARANTÍA

ASISTENCIA EN EL CAMINO CHEVROLET

En General Motors de México, S. de R.L. de C.V. (en lo sucesivo “GMM”) mantenemos las técnicas de fabricación de los vehículos en continuo desarrollo, por lo que nos reservamos el derecho de hacer cambios a la información contenida en este catálogo en cuanto a los modelos, rendimiento, colores, especificaciones, equipamiento, apariencia y/o accesorios, en cualquier momento y sin previo aviso. Por lo anterior, le recomendamos que, antes de la compra y entrega del vehículo Chevrolet®, verifique toda la información con su Distribuidor Autorizado Chevrolet o bien que consulte nuestra página de internet chevrolet.com.mx. Para más información acerca del sistema de info-entretenimiento Apple CarPlay™ y Android Auto™, o bien respecto a los servicios de Asistencia en el Camino Chevrolet, le pedimos consulte con su Distribuidor Autorizado Chevrolet o bien en la página de internet señalada anteriormente. La información sobre rendimiento de combustible combinado se refiere al valor que se obtuvo en condiciones controladas de laboratorio, de acuerdo con la metodología de la NOM-163-SEMARNAT-ENER-SCFI-2013, que pueden no ser reproducibles ni obtenerse en condiciones y hábitos de manejo convencional, debido a condiciones climatológicas, combustible, condiciones topográficas y otros factores. Garantía de defensa a defensa para Chevrolet Tahoe® 2024: 60,000 km ó 3 años, lo que ocurra primero. Consulte términos, condiciones y restricciones en la Póliza de Garantía entregada en cada vehículo nuevo. Para mayores informes acerca de cualquier vehículo Chevrolet® o servicio GMM, llame al Centro de Atención a Clientes Chevrolet en su teléfono 800-466-0811, o envíe un e-mail a asistencia.chevrolet@gm.com. Las funciones y alertas de seguridad no sustituyen la responsabilidad del conductor para operar el vehículo de forma segura y conforme a las regulaciones de tránsito aplicables en su localidad. El conductor debe mantenerse atento al tráfico, entorno y condiciones del camino en todo momento. Lea el Manual del Propietario del vehículo para obtener más información importante en materia de seguridad. El servicio de OnStar® funciona únicamente si su vehículo está en un lugar en el que OnStar® tenga convenio con un proveedor de servicio inalámbrico para poder dar el servicio en dicha zona; asimismo, requiere del sistema eléctrico del vehículo, del servicio inalámbrico y tecnologías satelitales GPS para estar disponible. OnStar® de México no ofrece garantía de que el servicio será ininterrumpido, oportuno, seguro o libre de error. Otros problemas fuera del alcance de OnStar® pueden limitar los servicios que se proporcionan. Para conocer la disponibilidad de vehículos, detalles y limitaciones del sistema, visite onstar.com.mx. Los servicios y la conectividad 4G LTE WI-FI® pueden variar dependiendo del modelo y las condiciones, algunos servicios pueden requerir un plan de datos adicional. La marca OnStar® y su respectivo logotipo son propiedad de OnStar® LLC y OnStar® de México, S. de R.L. de C.V. (OnStar®) es licenciataria autorizada de dicha marca para su uso y explotación en los Estados Unidos Mexicanos. “D. R. ©; ONSTAR DE MÉXICO, S. DE R.L. DE C.V., Av. Ejército Nacional No.843-B, Col. Granada, C.P. 11520, Ciudad de México, México, 2020”. Algunas imágenes del catálogo son de carácter ilustrativo. Las marcas Chevrolet®, Chevrolet Tahoe®, así como sus respectivos logos y avisos comerciales, son propiedad de General Motors LLC y GMM es su licenciataria autorizada en los Estados Unidos Mexicanos. “D.R. ©; GENERAL MOTORS DE MÉXICO, S. DE R.L. DE C.V., Av. Ejército Nacional No.843-B, Col. Granada, C.P. 11520, Ciudad de México, México, 2023”.